Арт. 5950 00 Позиционер

Характеристика

1. Пневматический позиционер используется для работы с оборудованием с установленным на него пневмоприводами.
2. Может быть использован с пневмоприводом двойного действия или с обратной пружиной.
3. Входные сигналы 3 - 15 фунтов на квадратный дюйм (0,2 - 1 кгс / см ²).
4. Легкость регулировки нуля и диапазона.
5. Легко конвертировать обратного действия (RA) прямого действия (DA).
6. Легко конвертировать из пружинным возвратом в привод двойного действия.
7. Быстрый и точный отклик.
8. Низкий расход воздуха.
9. Простота установки.

ТЕХНИЧЕСКИЕ ХАРАКТЕРИСТИКИ			
Описание		**Description**	**Значения**
0	Модель	**Model**	5950 00
1	Входящий сигнал	**Input signal**	3 ~ 15 psi (0,2 ~ 1 Кгс/см²)
2	Давление питания	**Supply pressure**	1.4 ~ 7 Кгс/см² (20 ~ 100psi)
3	Ход	**Stroke**	0 - 90°
4	Подключение воздуха	**Air connection**	G (NPT)1/4”
5	Калибровочное соединение	**Gauge connection**	G (NPT)1/8”
6	Защита	**Protection**	IP66
7	Окружающая температура	**Ambient temperature**	-20°C ~ 70°C
8	Линейность	**Linearity**	± 2% F.S. (конец шкалы)
9	Отставание фаз	**Hysteresis**	± 1% F.S. (конец шкалы)
10	Чувствитель-ность	**Sensitivity**	± 0.5% F.S. (конец шкалы)
11	Повторимость	**Repeatability**	± 0.5%
12	Потребление воздуха	**Air consumption**	3LPM (Sup =1.4Кгс/см², 20psi)
13	Пропускная способность	**Flow capacity**	80LPM (Sup =1.4Кгс/см², 20psi)
14	Материал	**Material**	Алюминиевый сплав
15	Вес	**Weight**	1,7 Кг. (3,7 lb)

БАЗОВАЯ СТРУКТУРА

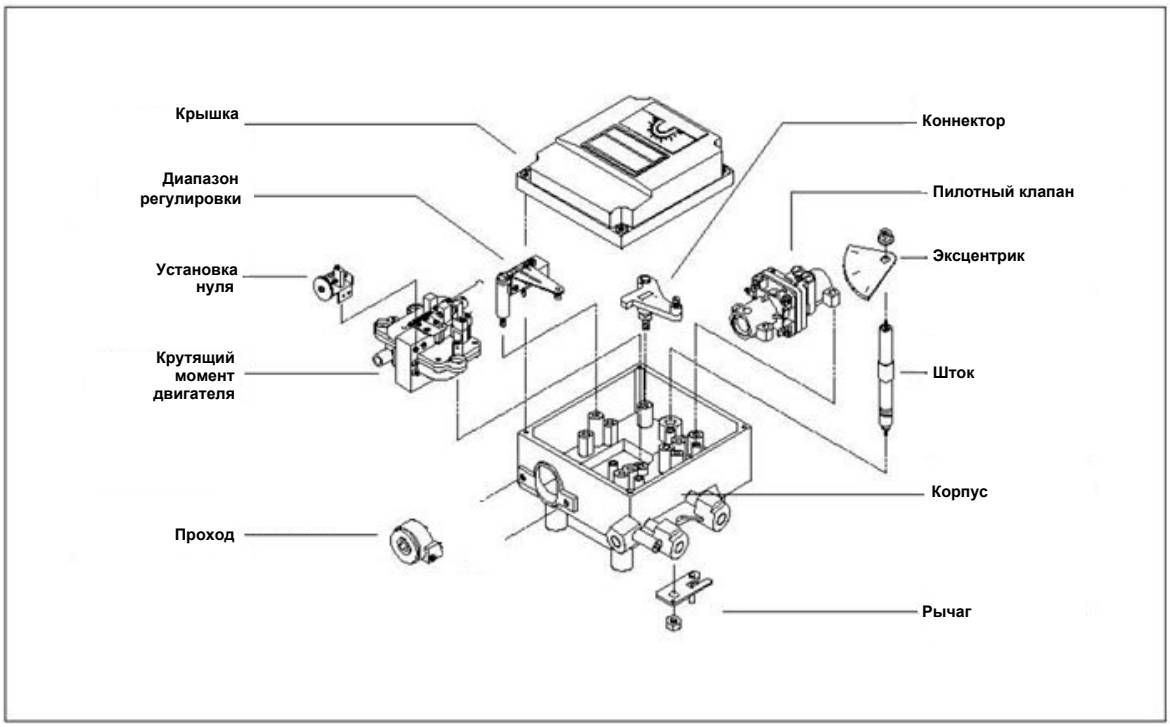

Установка креплений

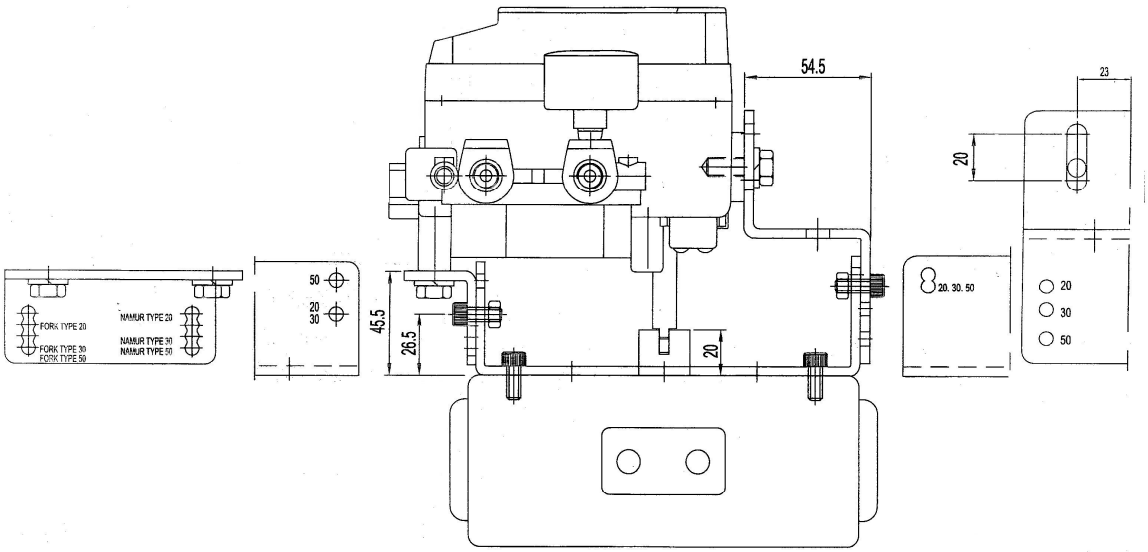

РАЗМЕРЫ

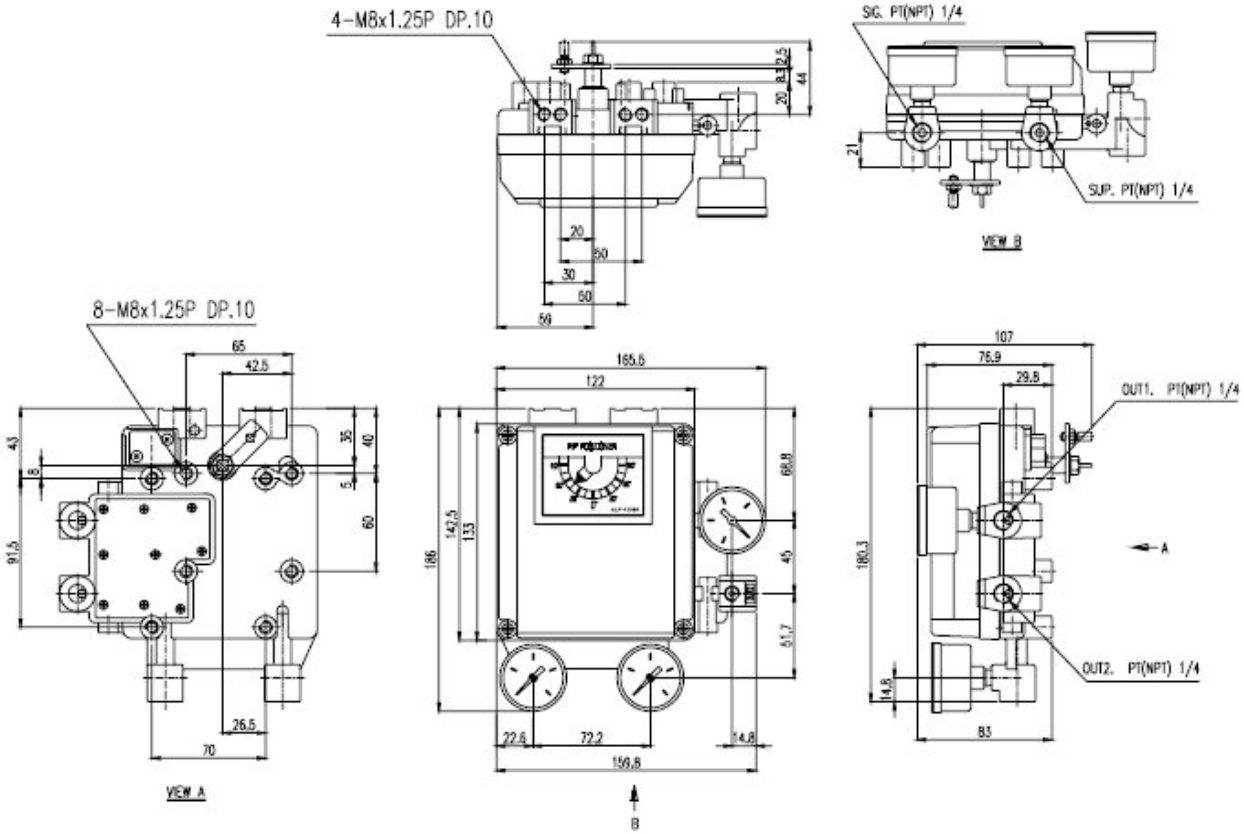

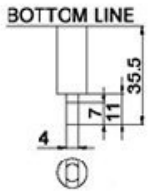

LEVER TYPE C